optris® CT G5

ТЕХНИЧЕСКИЕ ДАННЫЕ

Пирометр для точных измерений температуры

в диапазоне 100 °C…1650 °C

Функциональные особенности:

- Измерение температуры с высокой точностью при производстве таких материалов как листовое стекло, тарное стекло, электролампы, а также производство автомобильных стекол и фотоэлектрических элементов в диапазоне от 100 °C до 1650 °C.
- Устройство может применяться без дополнительного охлаждения при температуре окружающей среды до 85 °C.

Основные технические характеристики	
Защита от окруж. среды	IP65 (NEMA-4)
Температура окружающей среды	Детектор: -20 °C ... 85 °C Блок электроники: 0 °C ... 85 °C
Температура хранения	Детектор: -40 °C ... 85 °C Блок электроники: -40 °C ... 85 °C
Относительная влажность	10-95 % без образования конденсата
Вибрация (детектор)	МЭК 68-2-6: 3G, 11-200 Гц по любой из осей
Удары (детектор)	МЭК 68-2-27: 50G, 11 мс по любой из осей
Масса	Детектор: 42 г Блок электроники: 420 г
Электрические характеристики	
Выход (аналоговый)	Канал 1: 0/4–20 мА, 0–5/10 В, термопара J, K Канал 2: температура детектора (-20 °C … 85 °C в соответствии с диапазоном 0 – 5 В или 0 – 10 В), выход аварийной сигнализации
Выход (сигнализация)	24 В / 50 мА (свободный коллектор)
Опционально	Реле: 2 x 60 В DC / 42 В $AC_{средн.}$, 0,4 А, оптическая развязка
Дискретные выходы	USB, RS232, RS485, CAN, Profibus DP, Ethernet (опционально)
Выходные сопротивления	мА макс. 500 Ом (при 8 – 36 В DC) мВ мин. 100 кОм (нагрузка) термопара 20 Ом
Входы	Программируемые функциональные входы для внешней настройки коэфф. излучения / компенсации температуры окружающей среды, сброса функций запоминания
Длина кабеля	3 м (по умолч.), 8 м, 15 м
Электропитание	8 – 36 В DC, потребление тока макс. 100 мА

Характеристики измерительной системы	
Диапазон измерений температуры (изменяется через ПО с помощью кнопок)[1]	100 °C ... 1200 °C (G5L) 250 °C ... 1650 °C (G5H)
Спектральный диапазон	5 мкм
Оптическое разрешение (при 90 % энергии)	10:1 (G5L) 20:1 (G5H)
Погрешность измерений	±1 % или ±2 °C[1] (при температуре окружающей среды (23±5) °C)
Сходимость измерений	±0,75 % или ±0,75 °C [1] (при температуре окружающей среды (23±5) °C)
Разрешение по температуре (NETD)	0,1 K / 0,2 K (G5H)
Время отклика)	80 мс (G5H), 120 мс (G5L)
Коэфф. излучения / Коэфф. усиления	0,100 – 1,100 (настраивается через ПО или кнопками)
Коэфф. пропускания / Коэфф. усиления	0,100 – 1,100 (настраивается через ПО или кнопками)
Обработка сигналов (настраивается через ПО или с помощью кнопок)	Запоминание макс., мин., средн. знач., функции длит. запоминания с пороговым знач. и гистерезисом
Программное обеспечение	optris® Compact Connect

[1] Смотря какое значение больше

www.tek-know.ru

► АО «Теккноу»
Санкт-Петербург, Московский проспект 212,
БЦ «Московский», офис 0012
Тел.: +7 (812) 324 56 27, E-mail: info@tek-know.ru

► Филиалы
Москва, +7 (495) 988 16 19
Алматы, +7 (727) 394 35 00
Новосибирск, +7 (383) 233 33 46
Минск, +375 (33) 677 17 76

Параметры оптической системы

Оптика 10:1

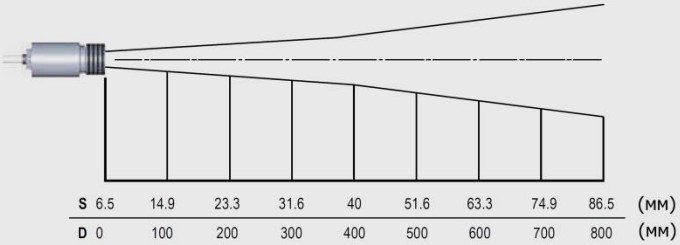

Оптика 20:1

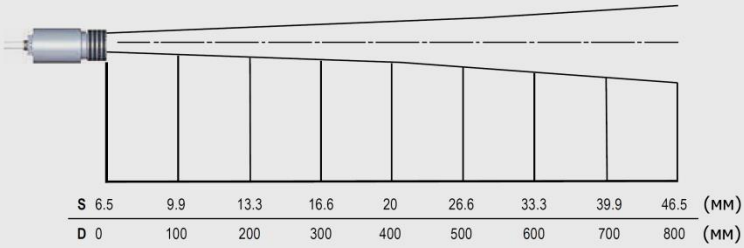

Размеры

Детектор (измерительная головка)

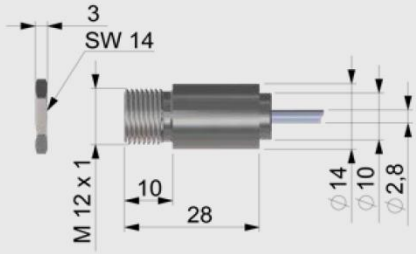

Блок электроники

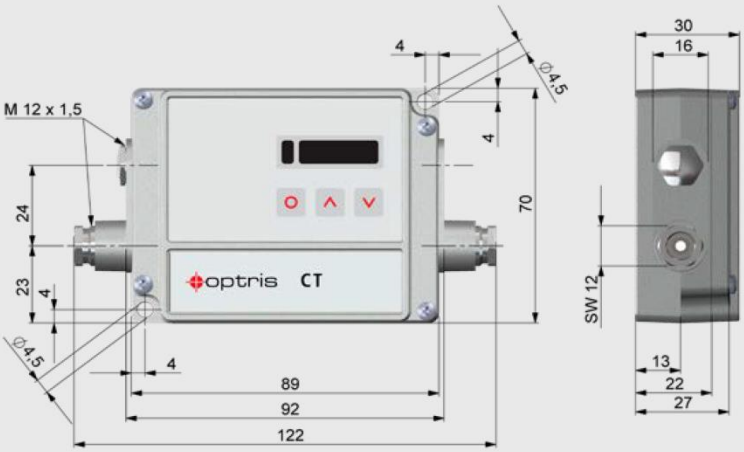

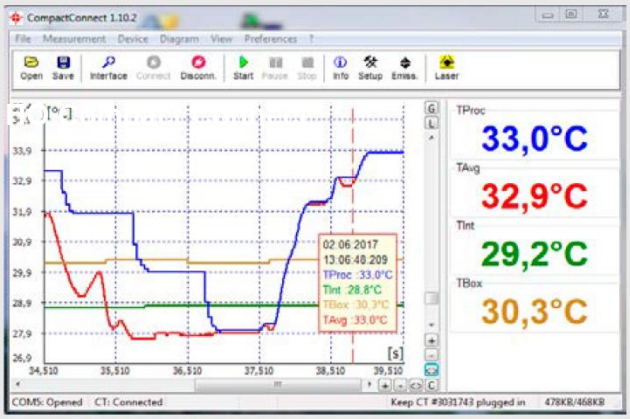

- Программное обеспечение позволяет облегчить настройку и удаленное управление детектором, а также поддерживает принцип многозадачности
- Графический дисплей отображает температурные кривые и автоматическое протоколирование данных с целью анализа и документирования с временем отклика 1 мс
- Настройка функций обработки сигналов и программирования выходов и функциональных входов детектора
- Автоматическая настройка коэффициента излучения
- Программное обеспечение CompactConnect позволяет настроить детектор согласно требованиям пользователя